REMS DueCento

Robusta máquina compacta transportable. Universal, para cortar tubos.	
Tubos de acero inoxidable, acero y cobre de los sistemas de Pressfitting	Ø 54 – 225 mm
Tubos de acero EN 10255 (DIN 2440)	DN 40 – 150 Ø 1½ – 6"
Tubos de fundición (SML) EN 877 (DIN 19522)	DN 50 – 200
Tubos de plástico SDR 11 espesor de pared s ≤ 21 mm	Ø 40 – 225 mm Ø 1¼ – 8"
Tubos revestidos	Ø 40 – 110 mm

REMS DueCento – cortar hasta Ø 225 mm.
En ángulo recto. Sin virutas. Apto para soldadura.
Rápido. Sin rebaba externa. En seco.

Universal para una gran variedad de tubos

Ángulo recto, según los requerimientos
Sin virutas en el sistema de tuberías, sin polvo
Apto para soldadura, para soldar manguitos y para soldadura a tope
Rápido, sin deformar el material del tubo por sobrecalentamiento
Sin rebaba exterior, introducción sencilla de manguitos de unión
En seco, sin lubricantes refrigerantes.

Construcción

Máquina cortatubos compacta y transportable para cortes rápidos, en ángulo recto, sin rebaba exterior. Manejable y fácilmente transportable, tan sólo 37 kg. Construcción de fundición, estable y libre de torsiones para un corte en ángulo recto. Cuchilla de corte con accionamiento y empuje recto para corte rápido **(patente EP 1 782 904)**. Cortes sencillos de tubo a través de cuchillas especialmente diseñadas. Avance sin esfuerzo a través de la comprobada palanca de avance y el husillo trapezoidal con cojinetes de aguja. Protección de la cuchilla de corte y rodillos a través de la delimitación de movimiento de aproximación. Práctico bastidor con dos ruedas de goma para un transporte sencillo.

Rodillos

4 ruedas robustas con rodamientos de bolas de tubos de acero de precisión templados, para girar con poca fricción los tubos a cortar, dispuestos en un rectángulo convexo para una presión de avance céntrica de la cuchilla en la zona de trabajo Ø 100 – 225 mm, Ø 4 – 6", sin trabajos de ajuste **(patente EP 2 740 556)**. Inserto de rodillos para cortar tubos de Ø 40 – 110 mm, Ø 1½ – 4" disponible como accesorio.

Accionamiento

Engranaje robusto, con cojinetes de aguja de precisión, libre de mantenimiento. Comprobado motor universal, 1200 W. Ultra rápido, corta p.ej. un tubo de plástico de PE (Ø 225 mm) en tan sólo 15 s. Velocidad de giro ideal 115 min^{-1} para una velocidad de corte óptima de los tubos. Interruptor de pie de seguridad para un trabajo ergonómico y seguro.

REMS Cuchillas de corte especiales

Producto alemán de calidad. Los datos de rendimiento de REMS DueCento y la composición de los materiales a cortar, junto con las diferentes geometrías de corte producen un corte rápido sin rebaba exterior. Cuchillas de corte especialmente endurecidas, del comprobado acero de peines de roscar REMS resistente y duro, que asegura una larga duración.

Soportes de tubo

Soportes de tubo regulables en altura, para tubos de Ø 40 – 110 mm, Ø 1½ – 4" y Ø 100 – 225 mm, Ø 4 – 8". Facilidad de movimiento del material en todas direcciones al girar, estirar y empujar gracias a cuatro bolas de acero inoxidable alojadas en la carcasa anticorrosión. Guiado seguro de tubos largos mediante empleo de varios soportes de tubo.

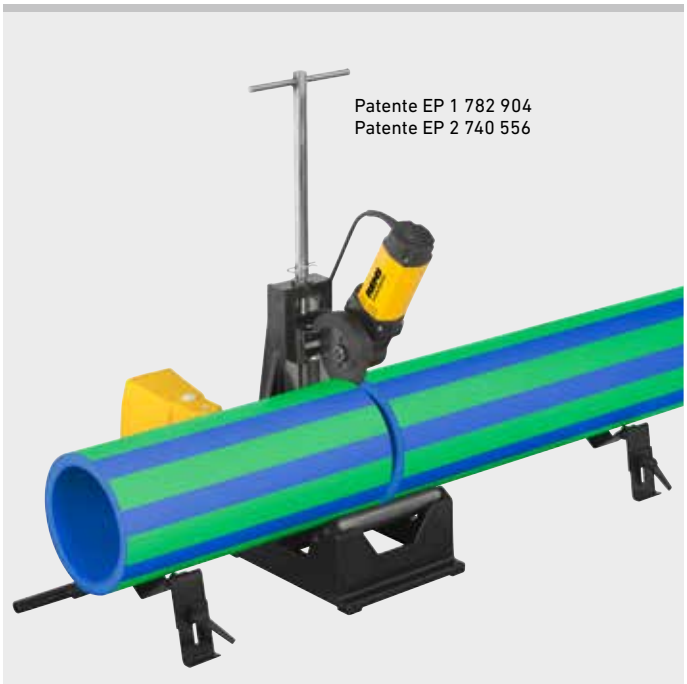

Producto alemán de calidad

Info

Volumen de suministro

REMS DueCento Basic. Máquina cortatubos para cortar rápidamente y en ángulo recto tubos de Ø 40 – 225 mm, sin rebaba exterior. Para tubos de sistemas de prensar de acero inoxidable, acero C, cobre, Ø 54 – 225 mm. Para tubos de acero EN 10255 (DIN 2440) DN 40 – 150, Ø 1½ – 6", tubos de fundición (SML) EN 877 (DIN 19522) DN 50 – 200, tubos de plástico SDR 11, grosor de pared s ≤ 21 mm, Ø 40 – 225 mm, Ø 1¼ – 8", tubos multicapa Ø 40 – 110 mm. Con mecanismo libre de mantenimiento, motor universal 230 V, 50 – 60 Hz, 1200 W. Velocidad de giro 115 min^{-1}. Rodillos de tubo de acero de precisión templado para tubos Ø 100 – 225 mm, Ø 4 – 6". Interruptor de seguridad de pedal. Llave poligonal. Sin cuchilla. 2 unidades – soportes de tubo 1 regulables en altura para tubos de Ø 100 – 225 mm, Ø 4 – 8". En caja de cartón.

	Código	€
	845004R220	**2.990,00**

Otras tensiones sobre demanda.

Accesorios
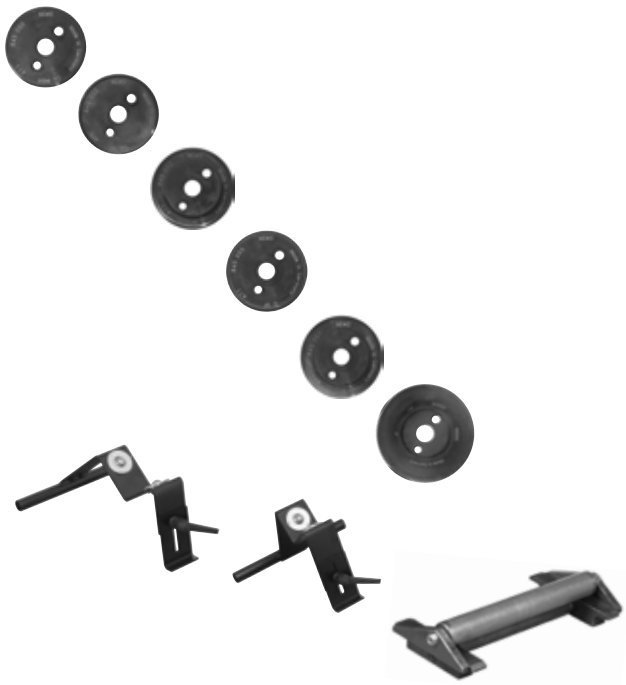
Denominación	Código	€
Cuchilla de corte Cu-INOX para tubos de acero inoxidable, cobre, acero de los sistemas de Pressfitting	845050R	**111,00**
Cuchilla de corte Cu, especial para tubos de cobre de los sistemas de Pressfitting	845053R	**111,00**
Cuchilla de corte St para tubos de acero, tubos de fundición (SML)	845052R	**111,00**
Cuchilla C-SF especial para tubos de sistemas de montaje a presión/inserción de acero C, con realización simultánea de una fase.	845055R	**111,00**
Cuchilla de corte V, s 10, para tubos de plástico y tubos revestidos, espesor de pared s ≤ 10 mm	845051R	**111,00**
Cuchilla P, s 21 para tubos de plástico y tubos multicapa, grosor de pared s ≤ 21 mm	845057R	**146,00**
Soporte de tubo 1, regulable en altura, para tubos de Ø 100 – 225 mm, Ø 4 – 8"	845220R	**158,00**
Soporte de tubo 2, regulable en altura, para tubos de Ø 40 – 110 mm, Ø 1½ – 4" (se requiere rodillo intermedio de rotación)	845230R	**158,00**
Rodillo intermedio de rotación para cortar tubos de Ø 40 – 110 mm, Ø 1½ – 4"	845060R	**252,00**