REMS Cento

Máquina portátil, compacta y ligera. Universal, para cortar y escariar tubos.	
Tubos de acero inoxidable, acero y cobre de los sistemas de Pressfitting	Ø 8 – 108 mm
Tubos de acero EN 10255 (DIN 2440)	DN 6 – 100 Ø ⅛ – 4", Ø 10 – 115 mm
Tubos de fundición (SML) EN 877 (DIN 19522)	DN 50 – 100
Tubos de plástico SDR 11 espesor de pared s ≤ 10 mm	Ø 10 – 110 mm Ø ⅛ – 4"
Tubos revestidos	Ø 10 – 110 mm
REMS Cento RF Set Tubos de desagüe / tubos bajantes de acero inoxidable soldados (EN 1124)	Ø 40 – 110 mm

REMS Cento – cortar y escariar hasta Ø 115 mm. Súper rápido. En ángulo recto. Sin viruta. Sin rebaba externa. En seco.

Universal para una gran variedad de tubos.

Ideal para sistemas de Pressfitting

Ángulo recto, conforme con las prescripciones
Sin virutas, ninguna viruta en la instalación
Sin rebaba externa, para no dañar las juntas tóricas
En seco, sin dañar la junta tórica con lubricantes refrigerantes.
Rápido, sin perjuicio en la composición del tubo por sobrecalentamiento.

Construcción

Máquina cortatubos compacta y transportable para cortes rápidos, en ángulo recto, sin rebaba exterior. Manejable y ligera, sólo 16,8 kg. Construcción de fundición, estable y libre de torsiones para un corte en ángulo recto. Cuchilla de corte con accionamiento y empuje recto para corte rápido **(patente EP 1 782 904)**. Cortes sencillos de tubo a través de cuchillas especialmente diseñadas. Avance sin esfuerzo a través de la comprobada palanca de avance y el husillo trapezoidal con cojinetes de aguja. Protección de la cuchilla de corte y rodillos a través de la delimitación de movimiento de aproximación. Conexión para el accionamiento del escariador exterior/interior de tubos REMS REG 10–54 E. Para banco de trabajo. Bastidor o bastidor con ruedas disponible como accesorio, para un transporte sencillo, altura de trabajo óptima y gran estabilidad. Para manejar la máquina accionadora sobre el suelo existe una palanca de empuje alternativa, véase accesorios.

Rodillos

4 ruedas robustas con rodamientos de bolas de tubos de acero de precisión templados, para girar con poca fricción los tubos a cortar Ø 22 – 115 mm, Ø ¾ – 4", disposición trapezoidal, intercambiable. No requiere ajustes en la totalidad del campo de trabajo de Ø 22 – 115 mm. Rodillos de tubos de acero inoxidable disponibles como accesorio. Corte de tubos de Ø 8 – 22 mm mediante colocación de dos tubos de Ø 28 × 220 mm sobre los rodillos. REMS Cento RF con 4 ruedas libres de poliamida, con rodamientos de bolas, para evitar daños en la superficie de los tubos, para girar con poca fricción los tubos de desagüe / bajantes soldados de acero inoxidable (EN 1124) Ø 40 – 110 mm; guías de tubo de Ø 75 y 110 mm para evitar la ovalización del tubo.

Accionamiento

Engranaje robusto, con cojinetes de aguja de precisión, libre de mantenimiento. Comprobado motor universal, 1200 W. Gran potencia de arranque, p. ej. tubo de acero inoxidable de Ø 54 mm en sólo 4 s. Velocidad de giro ideal 115 min^{-1} para una velocidad de corte óptima de los tubos. Interruptor de pie de seguridad para un trabajo ergonómico y seguro.

REMS Cuchillas de corte especiales

Producto alemán de calidad. Los datos de rendimiento de REMS Cento y la composición de los materiales a cortar junto con las diferentes geometrías de corte para el corte rápido sin rebaba exterior. Cuchillas de corte especialmente endurecidas, del comprobado acero de peines de roscar REMS resistente y duro, que asegura una larga duración.

Soportes de tubo

Soportes de tubo regulables en altura, para tubos de Ø 40 – 110 mm, Ø 1½ – 4", cuando se utilice la máquina accionadora en el suelo mediante una palanca de avance. Facilidad de movimiento del material en todas las direcciones al girar, estirar y empujar, gracias a cuatro bolas de acero inoxidable alojadas en la carcasa anticorrosión. Guiado seguro de tubos largos utilizando varios soportes de tubo.

REMS escariador de tubos

Escariador interior de tubos REMS REG 28–108 para tubos de Ø 28–108 mm, Ø ¾–4", con elemento de fricción giratorio en la carcasa **(patente EP 2 500 122)** para accionamiento eléctrico mediante la cuchilla de corte de la máquina cortatubos REMS Cento, REMS Cento 22 V, disponible como accesorio. Escariador exterior/interior de tubos REMS REG 10–54 E para tubos de Ø 10–54 mm, Ø ½–2⅛", para accionamiento eléctrico con la máquina cortatubos REMS Cento, REMS Cento 22 V, consulte pág. 107.

Aparato marcador

Aparato marcador para señalar la profundidad de inserción de los racores en los tubos, disponible como accesorio.

Patente EP 1 782 904

REMS REG 10 – 54 E

REMS REG 28 – 108
Patente EP 2 500 122

Producto alemán de calidad

Info

Volumen de suministro

REMS Cento Basic. Máquina cortatubos para el corte rápido y en ángulo recto de tubos Ø 8–115 mm, sin rebaba exterior. Para tubos de sistemas de prensar de acero inoxidable, acero C, cobre, Ø 8 – 108 mm. Para tubos de acero EN 10255 (DIN 2440) DN 6 – 100, Ø ⅛ – 4", Ø 10 – 115 mm, tubos de fundición (SML) EN 877 (DIN 19522) 50 – 100, tubos de plástico SDR 11, grosor de pared s ≤ 10 mm, Ø 10 – 110 mm, Ø ⅛ – 4", tubos multicapa Ø 10 – 110 mm. Con engranaje libre de mantenimiento, comprobado motor universal 230 V, 50–60 Hz, 1200 W. Velocidad de giro 115 min^{-1}. Rodillos de acero endurecido de precisión para tubos Ø 22 – 115 mm, Ø ¾ – 4". Interruptor de seguridad de pedal. Llave poligonal plana. Sin cuchilla de corte. Para banco de trabajo, bastidor o bastidor con ruedas. En caja de cartón.

	Código	€
	845001 R220	**1.510,00**

Otras tensiones sobre demanda.

Volumen de suministro

REMS Cento RF Set. Máquina cortatubos, especialmente diseñada para el corte rápido y en ángulo recto de tubos de desagüe / tubos bajantes de acero inoxidable soldados (EN 1124) Ø 40 –Ø110 mm. Igual que el artículo código 845001, pero con rodillos de poliamida y guías de tubo Ø 75 y Ø110 mm. Interruptor de seguridad de pedal. Llave poligonal. Con cuchilla de corte RF. Para banco de trabajo, bastidor o bastidor con ruedas. En caja de cartón.

	Código	€
	845003 R220	**2.379,00**

Otras tensiones sobre demanda.

Accesorios

Denominación	Código	€
Palanca de empuje con pasador para el manejo de la máquina accionadora sobre el suelo (para máquinas accionadoras fabricadas a partir de 2014).	845218 R	**94,90**
Cuchilla de corte Cu-INOX para tubos de acero inoxidable, cobre, acero de los sistemas de Pressfitting	845050 R	**111,00**
Cuchilla de corte Cu, especial para tubos de cobre de los sistemas de Pressfitting	845053 R	**111,00**
Cuchilla de corte St para tubos de acero, tubos de fundición (SML)	845052 R	**111,00**
Cuchilla de corte V para tubos de plástico y tubos revestidos, espesor de pared s ≤ 10 mm	845051 R	**111,00**
Cuchilla C-SF especial para tubos de sistemas de montaje a presión/inserción de acero C, con realización simultánea de una fase.	845055 R	**111,00**
Cuchilla RF para cortar tubos de desagüe / tubos bajantes de acero inoxidable soldados (EN 1124) con REMS Cento RF.	845054 R	**111,00**
Soporte de tubo 1, regulable en altura, para tubos de Ø 40 – 110 mm, Ø 1½ – 4", cuando se utilice la máquina accionadora mediante palanca de avance en el suelo.	845220 R	**158,00**
Rodillo de tubo de acero de precisión templado, paquete de 4 unidades.	845118 R	**222,00**
Rodillo de tubo de acero inoxidable, paquete de 4 unidades	845110 R INOX	**314,00**
Ruedas libres de poliamida, paquete de 4 unidades	845131 RPA	**367,60**
Aparato marcador para señalar la profundidad de inserción de los racores en los tubos. Para REMS Cento, REMS Cento 22 V.	845530 R	**135,00**
REMS REG 10–54 E, escariador exterior/interior de tubos, véase página 107		
REG 28–108 escariador interior para tubos de Ø 28 – 108 mm, Ø ¾ – 4", para accionamiento eléctrico mediante la cuchilla de corte de la máquina cortatubos REMS Cento, REMS Cento 22 V (con la cuchilla REMS art. nº 845050 o 845053).	113840 R	**345,00**
Bastidor	849315 R	**225,00**
Bastidor transportable	849310 R	**365,00**
REMS Jumbo, bancos de trabajo plegables, consulte pág. 114.		
REMS Herkules, soportes de material, consulte pág. 115.		
Caja de sistema L-Boxx H para REMS Cento/Cento RF	845085 R	**148,00**

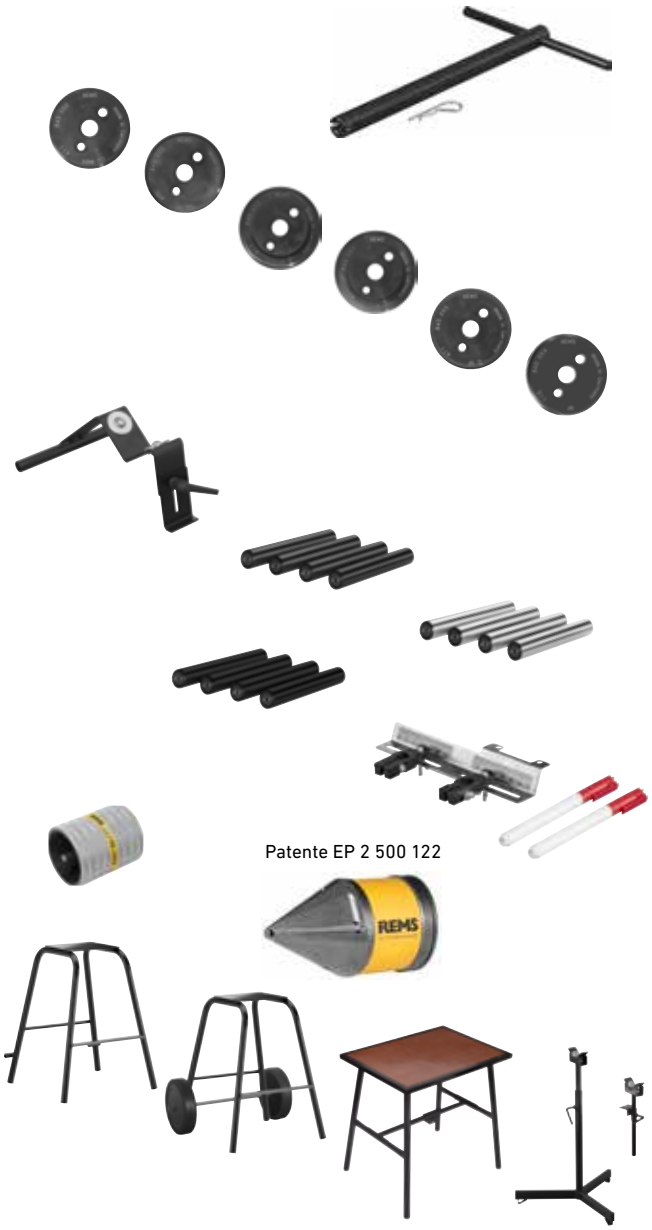

Patente EP 2 500 122