Стойка для заготовок с шариковой направляющей для вращающихся и подвижных труб и других заготовок.	
Трубы, сплошных заготовок	Ø (⅛) ¾ – 6", Ø (6) 26 – 168 мм
Предельная нагрузка	≤ 150 кг

REMS Herkules – надежная опора.

Легкое движение материала во всех направлениях при поворачивании, протягивании и толкании благодаря двум стальным шарам в защищенном от ржавчины корпусе в диапазоне Ø ¾ – 6", Ø 26 – 168 мм.

Очень хорошо подходит для работы с системами труб, напр., для отрезания, нарезки резьбы, накатки желобков, сварки, пайки.

Крепкая, удобная при использовании на стройплощадках. Разборная конструкция, легко транспортируема.

По выбору на стабильной треноге или с крепежным приспособлением для верстака.

С регулировкой по высоте: REMS Herkules 3B от 690 до 1180 мм от пола, REMS Herkules Y от 35 до 580 мм от рабочей плиты станка.

Продукция немецкого производства

Info

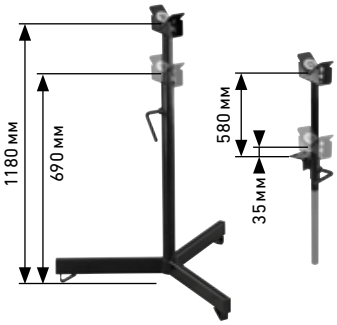

Комплект поставки

REMS Herkules. Регулируемая по высоте подставка для труб Ø (⅛) ¾ – 6", Ø (6) 26 – 168 мм заготовок Ø (6) 26 – 150 мм. По выбору на треноге или с крепежным приспособлением для верстака.

Наименование	Конструкция	Арт.-№	
REMS Herkules 3B	Тренога с защитными колпаками	120120R	
REMS Herkules Y	Зажим для верстака	120130R	

Регулируемая по высоте опора для заготовок с шариковой направляющей для поворотных и стационарных труб и сплошных заготовок.	
Трубы, сплошных заготовок	Ø (⅛) 1¼ – 12", Ø (6) 42 – 324 мм
Предельная нагрузка	≤ 150 кг

REMS Herkules XL 12" – сверхстабильная опора для труб до 12".

В частности подходит для работы с системами труб, например, для накатки желобков, отрезания, нарезки резьбы, сварки, пайки.

Легкое движение материала во всех направлениях при поворачивании, протягивании и толкании благодаря двум стальным шарам в защищенном от ржавчины корпусе в диапазоне Ø 1¼ – 12", Ø 42 – 324 мм.

Крепкая, удобная при использовании на стройплощадках. Надежная устойчивая треножная конструкция, раскладная для облегчения транспортировки и хранения.

С регулировкой по высоте от 505 до 915 мм от пола.

Ходовой винт для упрощенного позиционирования трубы, с фиксатором.

Практичная рукоятка для переноски.

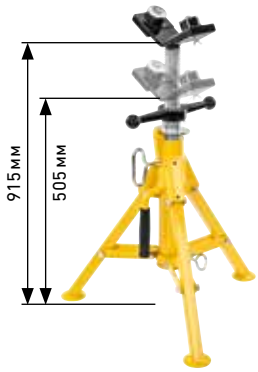

Комплект поставки

REMS Herkules XL 12". Опора с регулировкой по высоте для труб, сплошных заготовок, Ø 1¼ – 12", Ø 42 – 324 мм. Предельная нагрузка ≤ 450 кг. В картонной коробке.

	Арт.-№	
	120125R	