# REMS Cut 110 P

Buisafkort- en buisaanschuinapparaat

Robuust kwaliteitsgereedschap voor haaks, vlak afkorten en aanschuinen (15°) in één bewerking. Overal inzetbaar, uit de vrije hand, in de bankschroef of op de werkbank.

Kunststofbuizen van
ABS, PB, PE, PE-HD, PE-X,
PP, PVC, PVDF Ø 40 – 110 mm

## REMS Cut 110 P – gelijktijdig afkorten en aanschuinen.

Robuuste metalen uitvoering voor zware belasting.

Afkorten en aanschuinen in één bewerking. Door omzetten van het gereedschapsheft ook alleen afkorten mogelijk. Eenvoudig, snel werken, ergonomische spangreep.

Verende spanschalen van kunststof voor centrisch spannen van de verschillende buisdiameters.

Eenvoudige wisseling zonder gereedschap. Traploos instelbare spandruk ter compensatie van buistoleranties.

Afkort- en aanschuingereedschap van hardmetaal met optimale snijgeometrie voor exact afkorten en aanschuinen. Hoge standtijd.

Werkbankklem voor krachtbesparend werken.

Gereedschapsset Cu-INOX en spanschalen voor afkorten van gelaste hemelwaterafvoerbuizen van koper, titaanzink, roestvaststaal en gelaste afvoerbuizen van roestvaststaal, als accessoire.

## Leveringsomvang

**REMS Cut 110 P Set.** Buisafkort- en buisaanschuinapparaat voor kunststofbuizen van ABS, PB, PE, PE-HD, PE-X, PP, PVC, PVDF, Ø 40–110 mm. Snelspanklem Ø 110 mm met telkens 2 stuks spanschalen Ø 50 en 75 mm. Gereedschapsset P met afkort- en aanschuingereedschap P, s 11. In stevige koffer.

| Omschrijving | Art.nr. | € |
|---|---|---|
| **Set 50 + 75 + 110** | 290400R | **490,97** |

Accessoires

| Omschrijving | Buizen Ø mm | Art.nr. | € |
|---|---|---|---|
| **Spanschaal, pak van 2 stuks** | 40 | 290420 | **81,90** |
| | 50 | 290421 | **81,90** |
| | 52 | 290422 | **81,90** |
| | 56 | 290444 | **81,90** |
| | 58 | 290423 | **81,90** |
| | 60 | 290445 | **81,90** |
| | 63 | 290427 | **81,90** |
| | 75 | 290424 | **81,90** |
| | 76 | 290446 | **81,90** |
| | 78 | 290425 | **81,90** |
| | 80 | 290447 | **81,90** |
| | 87 | 290448 | **81,90** |
| | 90 | 290426 | **81,90** |
| | 100 | 290449 | **81,90** |
| **Gereedschapsset P** met afkort- en aanschuingereedschap P, s 11 | | 290432R | **86,36** |
| **Afkort- en aanschuingereedschap P, s 11** | | 290430 | **34,98** |
| **Afkort- en aanschuingereedschap P, s 15,5** | | 290431 | **56,05** |
| **Gereedschapsset Cu-INOX** met snijwiel Cu-INOX 3–120, s 4 | | 290433R | **86,36** |
| **REMS snijwiel Cu-INOX 3–120, s 4** | | 113210R | **12,04** |
| **Werkbankklem** | | 290440R | **92,80** |
| **Koffer** | | 290437 | **64,36** |

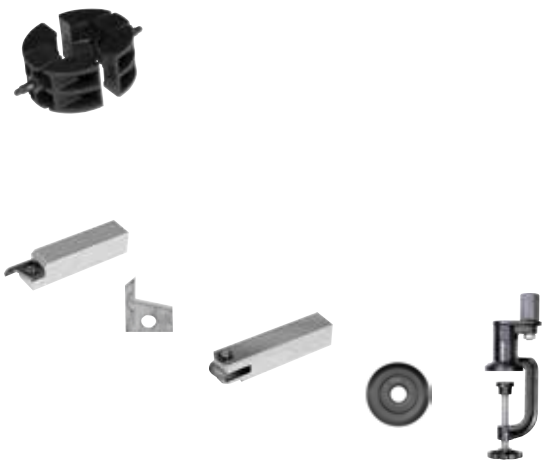



Vrijblijvende adviesprijzen. Alle prijzen excl. BTW.