Hajlítószegmensek és ellendarabok

REMS Curvo 50, REMS Curvo, REMS Curvo 22 V
és REMS Sinus tartozéka

Hajlítószegmensek és vezetőidomok 180°, formatartó és nyomásálló, nagy szilárdságú, ellendarab, üvegszálas erősítésű poliamidból vagy alumíniumból, valamint 90° (Ø 21,3 R 103, Ø 26,9 R 102, Ø 33,7 R 100, Ø 35 R 100, Ø 42 R 140, Ø 42,4 R 140, Ø 50 R 135, Ø 1" R 100, Ø 1¼" R 140) hajlítószegmensek a REMS Curvo 50-hez, grafitgolyós öntöttvasból. A hajlítószegmensek és a görgőhengerek optimális összehangolása garantálja a munkadarab ránc és törésmentes meghajlítását. 0–180°-os szögbeosztás minden hajlítószegmensen és jelölés minden ellendarabon a méretpontos hajlításhoz. A hajlítószegmnensek és az ellendarabok gyors cseréje.

Hajlítószegmens és ellendarab Ø mm/Coll csőhöz	R mm	X mm 90°	X mm 45°	Hajlítóidom anyaga	REMS Sinus									REMS Curvo									REMS Curvo 22 V									REMS Curvo 50									Cikk-sz.	Ft
					Cu	Cu-U	St 10312	St 10305-U	St 10305	St 10255	St 50086	V		Cu	Cu 12735	Cu-U	St 10312	St 10305-U	St 10305	St 10255	St 50086	V	Cu	Cu 12735	Cu-U	St 10312	St 10305-U	St 10305	St 10255	St 50086	V	Cu	Cu 12735	Cu-U	St 10312	St 1127	St 10305-U	St 10305	St 10255	St 50086	V		
10	40	45	20	P	●				●					●					●				●					●				▲						▲				581400	**80 910,00**
12	45	49	22	P	●		●		●					●			●		●				●			●		●				▲			▲			▲				581410	**60 920,00**
14, 10 U, ¼" (DN 6)	50	53	23	P	●	●			●			●	●		●			●	●		●	●	●		●			●	●		●	▲		▲			▲	▲		▲	581420	**59 060,00**
15, 12 U	55	56	25	P	●		●	●	●					●			●	●	●				●			●	●	●				▲			▲		▲	▲			581430	**66 040,00**
16, 12 U	60	62	28	P	●	●			●		●	●	●	●		●			●		●	●	●		●			●		●	●	▲		▲				▲		▲	▲	581440	**66 500,00**
17, 15 U	56	60	27	P				●				●						●				●					●				●						▲				▲	581110	**81 380,00**
18, 14 U, 15 U, ⅜" (DN 10)	70	75	33	P	●	●	●		●			●	●		●	●		●	●		●	●	●		●	●		●	●		●	▲		▲	▲			▲	▲		▲	581450	**66 960,00**
20, 16 U, 18 U	75	80	36	P	●	●		●			●	●	●		●		●			●	●	●			●		●		●	●	●	▲		▲			▲			▲	▲	581080	**106 500,00**
21,3, ½" (s = 1,6/2,0/2,6)	103	110	50	S																																■		■			581480	**240 500,00**
22, 18 U, ½" (DN 15)	77	81	36	A	●	●			●				●		●	●		●	●				●		●	●		●	●			▲		▲	▲			▲	▲			581460	**79 520,00**
22, 18 U, ½" (DN 15)	88	91	41	P									●		●	●			●				●		●	●		●				▲		▲	▲			▲				581470	**116 800,00**
24, 22 U	75	85	38	P									●				●						●				●					▲					▲					581130	**129 300,00**
25	98	103	46	P								●	●					●		●	●		●					●		●	●	▲						▲		▲	▲	581180	**142 300,00**
26	98	108	49	A								●						●			●							●			●							▲			▲	581270	**196 300,00**
26,9, ¾" (s = 1,6/2,0/2,6)	102	108	49	S																																■		■			581490	**268 400,00**
28[1]	102[3]	108	49	P									●										●									▲										581070	**124 700,00**
28, ¾" (DN 20)[2]	102	110	50	A									●			●		●	●				●			●		●	●			▲			▲			▲	▲			581260	**192 100,00**
28, ¾" (DN 20)[2]	114	120	54	A									●			●		●	●				●			●		●	●			▲			▲			▲	▲			581310	**166 500,00**
30, 28 U	98	105	47	P									●				●										●					▲					▲					581150	**156 800,00**
32	98	110	50	P								●									●										●										▲	581280	**152 100,00**
32	114	121	54	A									●							●	●										●	▲								▲	▲	581320	**196 300,00**
1" (DN 25)	100	105	47	S																																		■			581520	**223 200,00**
33,7, 1" (s = 1,6/2,0/2,6)	100	105	47	S																																■		■			581520	**223 200,00**
35	100	105	47	S																												■			■			■				581500	**223 200,00**
35	140	150	68	A									●																			▲			▲							581350	**262 300,00**
40	140	148	67	A																	●										●										▲	581330	**264 200,00**
42	140	155	70	S																												■			■			■				581510	**238 600,00**
1¼" (DN 32)	140	150	68	S																																		■			581530	**232 100,00**
42,4, 1¼" (s = 2,0/2,6)	140	150	68	S																																■		■			581530	**232 100,00**
50	135	143	64	S																																				■	581540	**313 500,00**
⅜" (9,5 mm)	43	48	22	P	●								●	●									●	●								▲	▲									581200	**102 300,00**
½" (12,7 mm)	52	60	27	P	●								●	●									●	●								▲	▲									581210	**97 650,00**
⅝" (15,9 mm)	63	70	32	P	●								●	●									●	●								▲	▲									581220	**109 800,00**
¾" (19,1 mm)	75	82	37	P	●								●	●									●	●								▲	▲									581230	**130 700,00**
⅞" (22,2 mm)	98	107	48	P	●								●	●									●	●								▲	▲									581240	**153 000,00**
1" (25,4 mm)	101	112	50	A									●										●									▲										581360R	**199 500,00**
1" (25,4 mm)	101	112	50	P									●										●									▲										581370	**151 600,00**
1⅛" (28,6 mm)	102	110	44	A									●	●									●	●								▲	▲									581260	**192 100,00**
1⅛" (28,6 mm)	115	117	53	A									●										●									▲										581380	**166 500,00**
1¼" (31,8 mm)	114	123	55	A									●																			▲	▲									581320	**196 300,00**
1¼" (31,8 mm)	133	145	65	A									●																			▲										581390	**277 200,00**
1⅜" (34,9 mm)	100	105	47	S																													■									581500	**223 200,00**
1⅜" (34,9 mm)	140	150	68	A									●	●																		▲	▲									581350	**262 300,00**
1⅝" (41,3 mm)	140	155	70	S																												■	■									581510	**238 600,00**

R mm	Hajlítási sugár mm semleges ív, tengely (DVGW GW 392)
X mm	Korekciós mérték mm ben a 90° esetleg 45° -os hajlításkor
s mm	falvastagság
1)	kemény, félkemény rézcsövek, vékony falúak is, EN 1057
2)	kemény rézcsövek, EN 1057
3)	A DVGW GW 392 munkalap szerint Ø 28 mm-es kemény és félkemény rézcsövekhez minimálisan 114 mm hajlítási sugár szükséges. Falvastagság ≥ 0,9 mm.
▲	Négyszögletű menesztő 10 – 40, Támasz 10 – 40 (Cikk-sz. 582120) szükséges.
■	Négyszögletű menesztő 35 – 50, Támasz 35 – 50 (Cikk-sz. 582110) szükséges.
Cu:	Kemény, félkemény, lágy vörösréz csövek vékonyfalúak is, EN 1057
Cu 12735:	K65 rézcsövek hűtés- és klímatechnikához EN 12735-1, EN 12449
St 10312:	préskötésű rendszerek rozsdamentes acélcsövei, EN 10312, 2. sor, EN 10088, EN 10217-7
St 1127:	rozsdamentes acélcsövek, EN ISO 1127, EN 10217-7
St 10305-U:	préskötésű rendszerek bevonatos C-profilú lágy acélcsövei, EN 10305-3
St 10305:	lágy preciziós acélcsövek EN 10305-1, EN 10305-2, EN 10305-3, C-Acélcsövek EN 10305-3
St 10255:	Acélcsövek (Menetes csövek) EN 10255
St 50086:	Elektroinstalációs csövekEN 50086
U:	bevonatos
V:	Présfitting rendszerek többrétegű csövei
P:	Hajlítóidom üvegszálerősítésű poliamidból
A:	Hajlítóidom alumíniumból
S:	Hajlítóidom gömbgrafitos öntöttvasból

Méret szerinti hajlítás

Ha az ívnek a csövön egy meghatározott helyen kell lennie, akkor a csőnagyságnak megfelelően hosszhelyesbítést kell végezni. 90°-os, illetve 45°-os ívhez az 1. ábrán megadott X korrekciós mértéket kell figyelembe venni. Ennél az »L« tervezett méretet meg kell rövidíteni az »X« összegével. Amennyiben pl. egy 22-es méretű csőnél a méret L = 400 mm-t tesz ki és egy 77 mm-es hajlítósugarú ívet kell készíteni, a csövön 319 mm-nél kell a mérték-jelölést eszközölni. Ezt a jelzést azután – ahogyan a 1. ábra mutatja – a hajlítószegmens 0-jeléhez kell illeszteni (L = hossz).

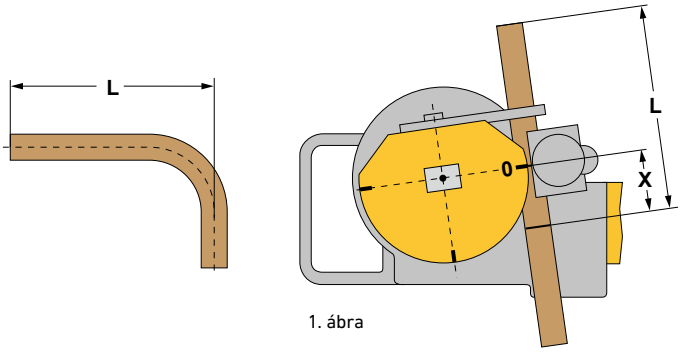

1. ábra