REMS Frigo 2 F-Zero

Elektrisches Rohr-Einfriergerät

Einfaches, schnelles Einfrieren von nicht entleerten Rohrleitungen. Geschlossener Kältemittelkreislauf. Umweltfreundlich. Für Reparatur und Erweiterung von Rohrleitungssystemen.

Stahl-, Kupfer-, Kunststoff-, Verbundrohre Ø ⅛ – 2" / Ø 10 – 60 mm

REMS Frigo 2 F-Zero – elektrisch einfrieren statt entleeren. Superschnell bis 2". Hohe Kälteleistung, z. B. ¾" Stahlrohr in nur 9 min*. Besonders schmale, patentierte Einfrierköpfe, sehr schnell montiert. Temperaturanzeige mit LCD-Digital-Thermometer.

Systemvorteil

Nur **ein** Rohr-Einfriergerät für den gesamten Arbeitsbereich bis 2". Einstückige Einfrierköpfe für den Kernarbeitsbereich Ø ¼ – 1" bzw. Ø 15 – 35 mm, keine Reduziereinsätze erforderlich. Unterstützung der Kälteübertragung nur durch Einsprühen mit Wasser. Immer saubere Einfrierköpfe, keine Pasten/Schmieren erforderlich.

Geschlossener Kältemittelkreislauf

Elektrisches Rohr-Einfriergerät mit geschlossenem Kältemittelkreislauf. Umweltfreundlich. Überall einsetzbar, auch in geschlossenen Räumen. Internes Kältemittel R-290. Hohe Kälteleistung. Ideal auch für längere Reparaturen.

Bauweise

Robust, kompakt. Besonders schmale Einfrierköpfe und senkrecht zum Rohr führende Kältemittelschläuche ermöglichen Arbeiten auch an engen Stellen und in Nischen. Ein- und beidseitiges Einfrieren möglich.

Kälteaggregat

Sehr leiser Lauf. Kälteaggregat, 430 W, im stabilen Stahlblechgehäuse mit seitlichen Lüftungsgittern für optimale Luftzirkulation. Obenliegendes, gut zugängliches, großes Fach für Kältemittelschläuche und Zubehör. Gewicht nur 23 kg. Gut tragbar.

Einfrierköpfe

Besonders kompakte Einfrierköpfe mit geometrisch speziell ausgebildeten Mulden zur Aufnahme jeweils unterschiedlicher Rohrdurchmesser. Sehr schmal, nur 50 mm breit. Überall einsetzbar, auch an engen Stellen. Alle Rohrgrößen von Ø ¼ – 1" bzw. Ø 15 – 35 mm können mit nur einem Einfrierkopf eingefroren werden. Einfriereinsätze für den übrigen Arbeitsbereich bis Ø 2", 60 mm. Spannbänder mit Klettverschluss für einfache und schnelle Montage der Einfrierköpfe am Rohr, ohne Werkzeug.

Kältemittelschläuche

Flexible, extra lange Kältemittelschläuche, 2,5 m lang, aus abriebfestem, synthetischem Kautschuk für großen Arbeitsradius.

LCD-Digital-Thermometer

LCD-Digital-Thermometer mit Klemmbügel, für genaue Temperaturanzeige direkt an den Einfrierstellen.

Deutsches Qualitätsprodukt

Info

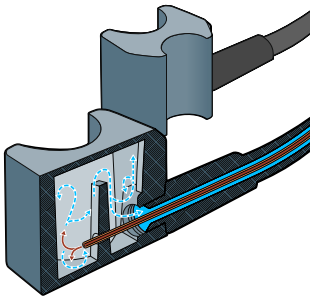

Superschnell bis 2"

R-290

Lieferumfang

REMS Frigo 2 F-Zero Set. Elektrisches Rohr-Einfriergerät mit geschlossenem Kältemittelkreislauf. Für Stahl-, Kupfer-, Kunststoff-, Verbundrohre, Ø ⅛ – 2", Ø 10 – 60 mm. Kälteaggregat 230 V, 50 Hz, 430 W, 2 Kältemittelschläuche, 2,5 m lang, 2 Spannbänder, 2 LCD-Digital-Thermometer, Spritzflasche. Ausrüstung für Ø ¼ – 1¼", 15 – 42 mm. Im stabilen Stahlblechgehäuse. Im Karton.

	Art.-Nr.	€
	131012R220	**1.858,02**

Zubehör

Bezeichnung	Größe		Art.-Nr.	€
Aufrüst-Set bis 2", 60 mm	1½ – 2" / 54 – 60 mm		131160R	**258,46**
Einfriereinsatz, 2er-Pack	⅛"	10, 12 mm	131110R	**93,63**
	1½"		131156R	**86,47**
		54 mm	131157R	**86,47**
	2"	60 mm	131158R	**86,47**
Spannband			131104R	**15,26**
LCD-Digital-Thermometer			131116R	**38,30**

Unverbindliche Preisempfehlung. Alle Preise zuzüglich MwSt.

*Umgebungs-/Wassertemperatur ca. 20 °C.